Рабочая зона станка Hyperturn 110 SM2Y

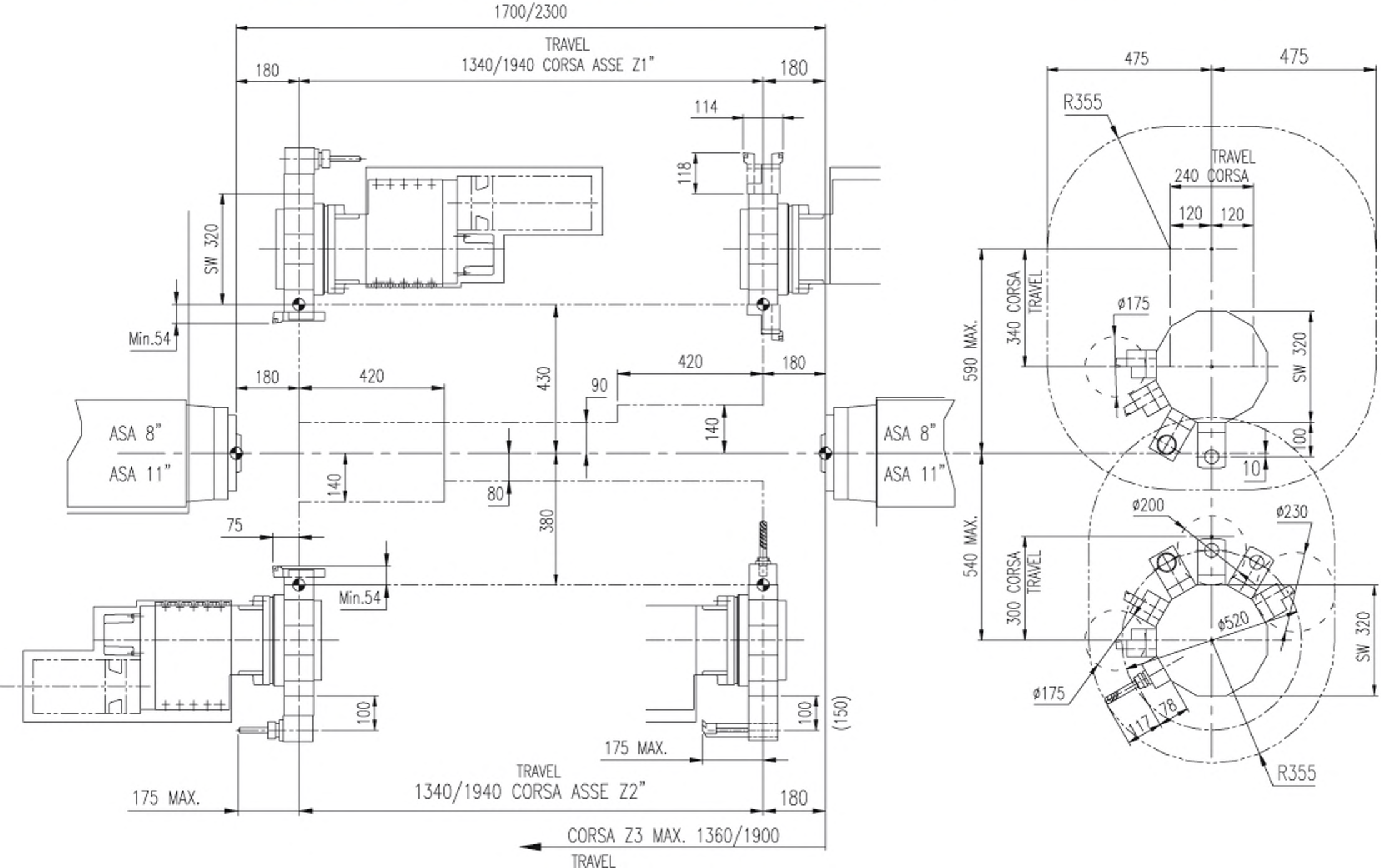
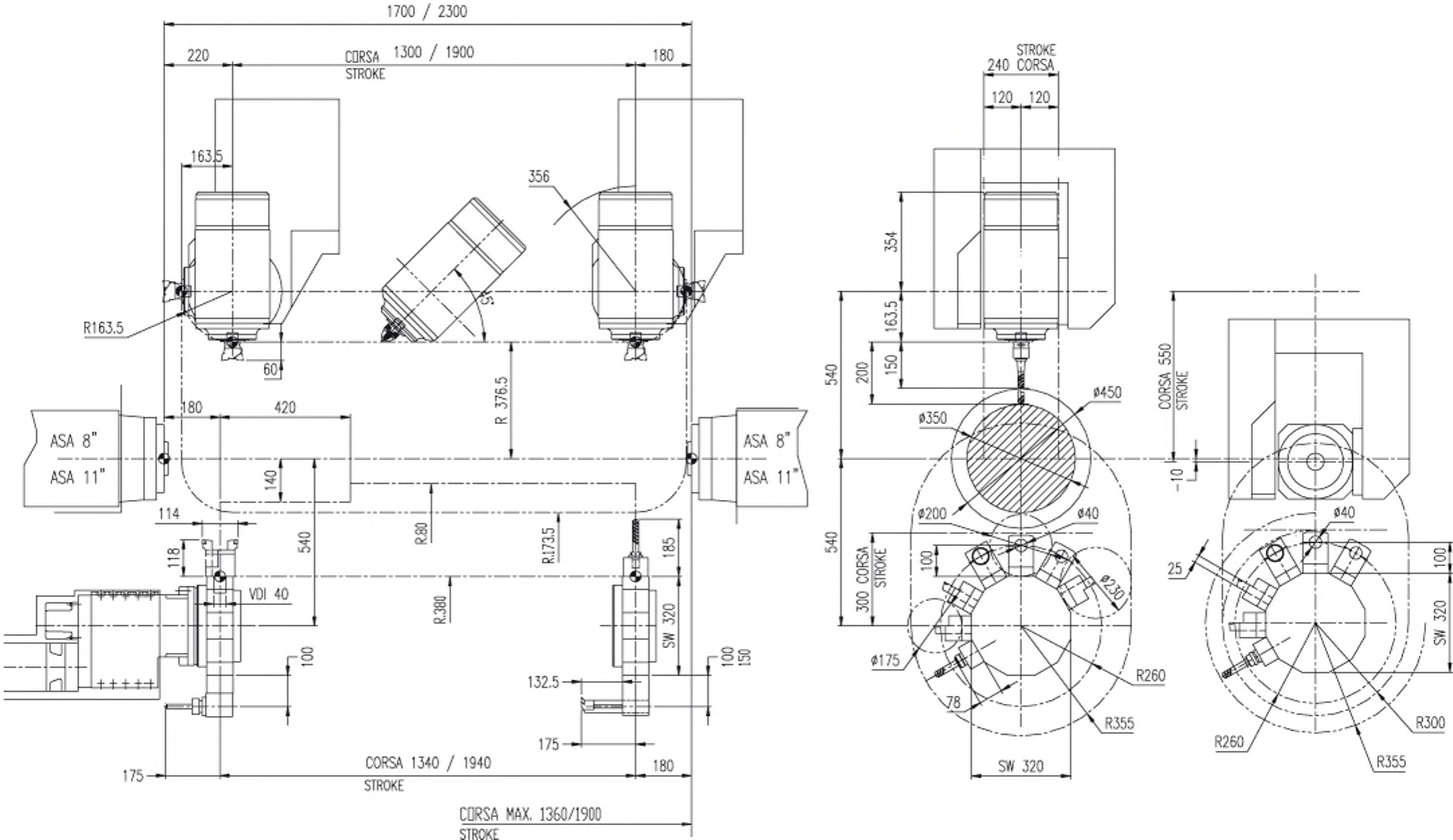
Рабочая зона станка Hyperturn 110 SMB